Kontrollblatt
für Typ 0529.74.50
HACA – Fallschutzläufer

Formblatt für die Sichtkontrolle von Fallschutzläufern nach den Arbeitsschutzvorschriften und Angaben des Herstellers.

Deutsch

Laut BetrSichV werden Anforderungen an die Beschaffenheit der Arbeitsmittel, hier PSA, vorgeschrieben. Eine befähigte Person*) muss Arbeitsmittel wiederkehrend auf sicheren und ordnungsgemäßen Zustand kontrollieren.

Alle Bauteile sind durch Sichtkontrollen sachgerecht auf Funktion und sicheren Zustand zu kontrollieren.

Die Kontrollabstände richten sich nach dem Betriebsverhältnis (Beanspruchungsanforderungen, Nutzungshäufigkeit und Ausprägung der Mängel aus vorausgegangenen Kontrollen).

Die Ergebnisse der Sichtkontrollen sind zu dokumentieren (§ 11 BetrSichV) und aufzubewahren.

Inventar-Nummer des Fallschutzläufers:	
Verantwortliche Abteilung/Standort:	

Ausführung mit Kontrollpositionen

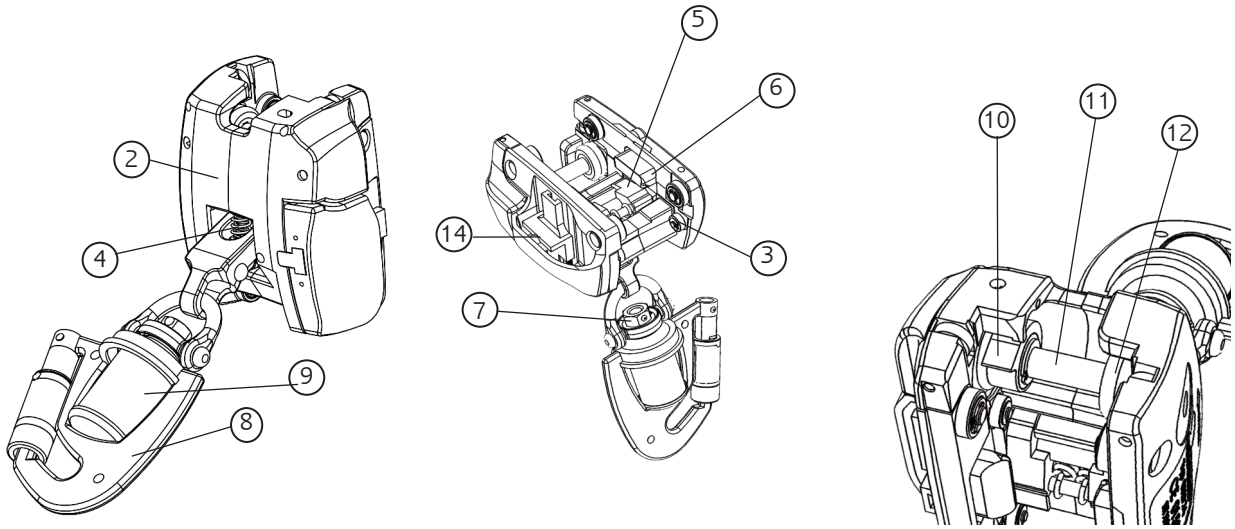

Lfd. Läufer-Nr.:	(Diese Nr. wird vom Betreiber vergeben.)
Artikel-/Typ-Nummer	
Hersteller/Händlername	
Herstelldatum	
Datum der Anschaffung	
Datum der 1. Inbetriebnahme	
Datum der Vernichtung	
Name der befähigten Person	
Prüfzeitraum (z. B. wöchentlich, monatlich, jährlich)	

Zusatzinformationen:
Der Unternehmer (Betreiber) muss persönliche Schutzausrüstungen gegen Absturz entsprechend den Einsatzbedingungen (Betriebsverhältnissen) nach Bedarf, mindestens jedoch einmal jährlich, auf ihren einwandfreien Zustand durch eine befähigte Person*) prüfen lassen.

Die Reihenfolge der Überprüfungen sollte nach folgendem Ablauf durchgeführt werden:

1. Identität feststellen
2. Vollständigkeit prüfen
3. Auf Schäden prüfen
4. Funktionen kontrollieren
5. Punkte 1 – 4 dokumentieren
6. Nächste Prüfung festlegen

*) befähigte Person – siehe BetrSichV

Kontrollkriterien *Prüfergebnis —>*	**1. Prüfung**		**2. Prüfung**		**3. Prüfung**		**4. Prüfung**		**5. Prüfung**	
	Ja	Nein	Ja	Nein	Ja	Nein	Ja	Nein	Ja	Nein
1. Ist der Läufer prüffähig ?	☐	☐	☐	☐	☐	☐	☐	☐	☐	☐
2. Läufergehäuse (3 Gehäusehälften und 4 Kunsstoffrollen)										
– ohne Verschmutzung ?	☐	☐	☐	☐	☐	☐	☐	☐	☐	☐
– ohne Beschädigung (z.B. Risse) ?	☐	☐	☐	☐	☐	☐	☐	☐	☐	☐
– Kennzeichnungen lesbar ?	☐	☐	☐	☐	☐	☐	☐	☐	☐	☐
– seitliche Kunststoffrollen vollzählig ?	☐	☐	☐	☐	☐	☐	☐	☐	☐	☐
– Kunststoffrollen beweglich ?	☐	☐	☐	☐	☐	☐	☐	☐	☐	☐
3. Führungsrollen 7 Kugellager pro Läufer)										
– ohne Verschmutzung ?	☐	☐	☐	☐	☐	☐	☐	☐	☐	☐
- alle 7 Rollen vorhanden ?	☐	☐	☐	☐	☐	☐	☐	☐	☐	
– alle Rollen unbeschädigt (z.B. Bruch) ?	☐	☐	☐	☐	☐	☐	☐	☐	☐	☐
– alle Sicherungsringe sitzen richtig ?	☐	☐	☐	☐	☐	☐	☐	☐	☐	☐
– die Funtion ist einwandfrei ?	☐	☐	☐	☐	☐	☐	☐	☐	☐	☐
4. Federn (4 Stück pro Läufer, 2 Druckfedern oberhalb und 2 Zugfedern unterhalb des Bremshebels)										
– ohne Verschmutzung ?	☐	☐	☐	☐	☐	☐	☐	☐	☐	☐
– innere und äußere Feder vorhanden ?	☐	☐	☐	☐	☐	☐	☐	☐	☐	☐
– ohne Beschädigung ?	☐	☐	☐	☐	☐	☐	☐	☐	☐	☐
– Vorspannung ist vorhanden ?	☐	☐	☐	☐	☐	☐	☐	☐	☐	☐
– die Funktion ist einwandfrei ?	☐	☐	☐	☐	☐	☐	☐	☐	☐	☐
5. Bremsexzenter (1 Stück pro Läufer) * Prüfung erfolgt durch HACA Prüflehre 0529710218										
– ohne Verschmutzung ?	☐	☐	☐	☐	☐	☐	☐	☐	☐	☐
– ohne Beschädigungen (z.B. Risse) ?	☐	☐	☐	☐	☐	☐	☐	☐	☐	☐
– leichtgängig ohne schlackern ?	☐	☐	☐	☐	☐	☐	☐	☐	☐	☐
– die Funktion ist einwandfrei ?	☐	☐	☐	☐	☐	☐	☐	☐	☐	☐
6. Klemmschieber (2 Stück pro Läufer) * Prüfung erfolgt durch HACA Prüflehre 0529710218										
– ohne Verschmutzung ?	☐	☐	☐	☐	☐	☐	☐	☐	☐	☐
– vollzählig ?	☐	☐	☐	☐	☐	☐	☐	☐	☐	☐
– leichtgängig ohne schlackern ?	☐	☐	☐	☐	☐	☐	☐	☐	☐	☐
– die Funktion ist einwandfrei ?	☐	☐	☐	☐	☐	☐	☐	☐	☐	☐
7. Drehwirbel (1 Stück pro Läufer)										
– ohne Verschmutzung ?	☐	☐	☐	☐	☐	☐	☐	☐	☐	☐
– ohne Beschädigung ?	☐	☐	☐	☐	☐	☐	☐	☐	☐	☐
– leicht beweglich ?	☐	☐	☐	☐	☐	☐	☐	☐	☐	☐

– Befestigung ist unbeschädigt ?	☐	☐	☐	☐	☐	☐	☐	☐	☐	☐
– die Funktion ist einwandfrei ?	☐	☐	☐	☐	☐	☐	☐	☐	☐	☐
8.Karabinerhaken (1 Stück pro Läufer)										
– ohne Verschmutzung ?	☐	☐	☐	☐	☐	☐	☐	☐	☐	☐
– ohne Beschädigung ?	☐	☐	☐	☐	☐	☐	☐	☐	☐	☐
– Verchluss ist leichtgängig ?	☐	☐	☐	☐	☐	☐	☐	☐	☐	☐
– Verschluss schließt selbsttätig ?	☐	☐	☐	☐	☐	☐	☐	☐	☐	☐
– die Funktion ist einwandfrei ?	☐	☐	☐	☐	☐	☐	☐	☐	☐	☐
9. Dämpfelement										
– der Kunststoff ist klar und durchsichtig ?	☐	☐	☐	☐	☐	☐	☐	☐	☐	☐
– hat keinerlei Risse, Lunker oder Beschädigung ?	☐	☐	☐	☐	☐	☐	☐	☐	☐	☐
– ist nicht älter als 6 Jahre ?	☐	☐	☐	☐	☐	☐	☐	☐	☐	☐
10.Bremsglocke										
– ist beweglich ?	☐	☐	☐	☐	☐	☐	☐	☐	☐	☐
– kann um 90° gedreht werden & geht aut. zurück ?	☐	☐	☐	☐	☐	☐	☐	☐	☐	☐
– rastet bei axialer Beschleunigung ?	☐	☐	☐	☐	☐	☐	☐	☐	☐	☐
11.Bremsachse										
– drehbar und frei beweglich ?	☐	☐	☐	☐	☐	☐	☐	☐	☐	☐
– geht federbelastet in die Ausgangsstellung ?	☐	☐	☐	☐	☐	☐	☐	☐	☐	☐
12.Reibrad										
– frei beweglich ?	☐	☐	☐	☐	☐	☐	☐	☐	☐	☐
– keine Verschleißmarkierung zu erkennen ?	☐	☐	☐	☐	☐	☐	☐	☐	☐	☐
13.Bremsfunktion										
- Läufer bremst bei 4mm dicken Prüfstück ?	☐	☐	☐	☐	☐	☐	☐	☐	☐	☐
14. Griffteil und Verriegelung										
– frei beweglich ?	☐	☐	☐	☐	☐	☐	☐	☐	☐	☐
– geht federbelastet in Ausgangsstellung ?	☐	☐	☐	☐	☐	☐	☐	☐	☐	☐
– Läufer ist im Ruhestand verriegelt ?	☐	☐	☐	☐	☐	☐	☐	☐	☐	☐
15.Verdrehsicherung										
– Funktionsprüfung	☐	☐	☐	☐	☐	☐	☐	☐	☐	☐
16.Kontrollergebnis										
- Gerät ist weiter verwendungsfähig ?	☐	☐	☐	☐	☐	☐	☐	☐	☐	☐
- Verantwortliche Person informiert ?	☐	☐	☐	☐	☐	☐	☐	☐	☐	☐

17. Grund der Bearbeitung:

Datum

18. Festgestellte Schäden:

Datum

19. Maßnahmen durch die verantwortliche Person:

	Ja	Nein	Ja	Nein	Ja	Nein	Ja	Nein	Ja	Nein
Vernichtung durchgeführt	☐	☐	☐	☐	☐	☐	☐	☐	☐	☐
Reparatur durchgeführt	☐	☐	☐	☐	☐	☐	☐	☐	☐	☐

20. Läufer wird freigegeben

Datum

Unterschrift

21. Nächste Prüfung am